0 601 366 003

Stand ~~01-07-19~~
Issue 01-07-23

Abb./Fig. 1

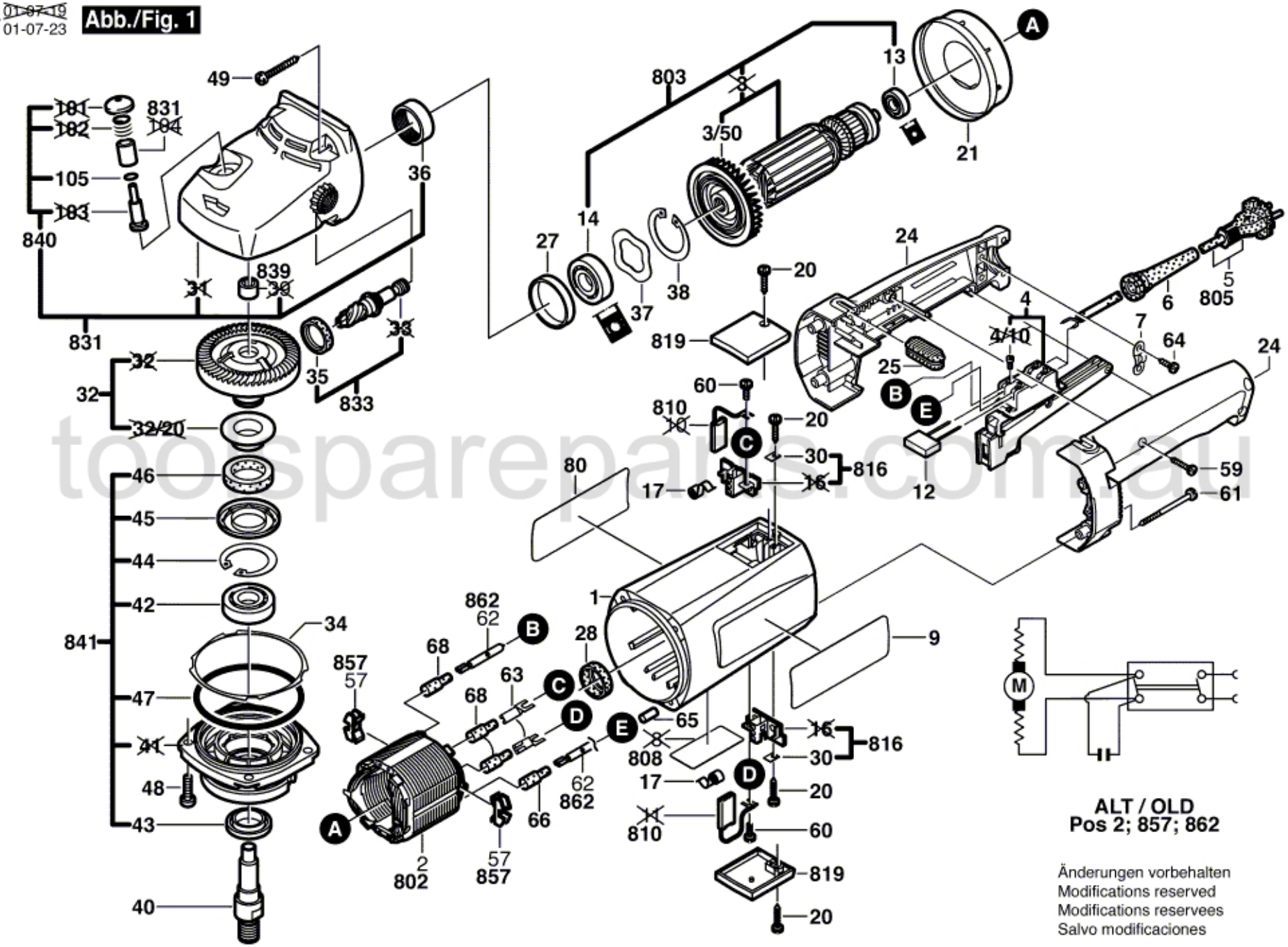

Änderungen vorbehalten
Modifications reserved
Modifications reservees
Salvo modificaciones

toolsparepart.com.au